SCHLUMPF
A DOUBLE E COMPANY

Double E International LLC
Franz-Lenz-Strasse 12E 49084 Osnabrück
Telefon +49 (0)541/50626-0 · Fax +49 (0)541/50626-29
E-Mail germany@ee-co.com · www.ee-co.com/de

Anfrageblatt für Rollenhandlings-Systeme

Firma: _____ **Tel:** _____
Kontakt: _____ **Fax:** _____
Adresse: _____ **Email:** _____

Transportart (Check): Hebezeug- & Kranbasierend ☐ Bodentransport ☐ Stationär ☐ Andere ☐

Rollenausrichtung

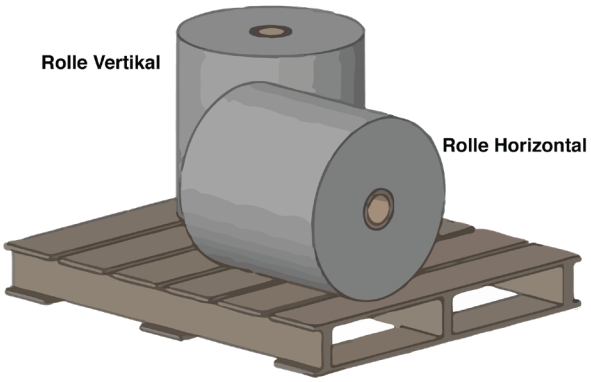

Was möchten Sie machen:

Heben nur horizontal ☐ Vertikal ☐
Heben & Wenden ☐ Innen Aufnehmen ☐
Außen Aufnehmen ☐ Kombination Innen/Außen ☐

Rollen & Hülsenspezifikation:

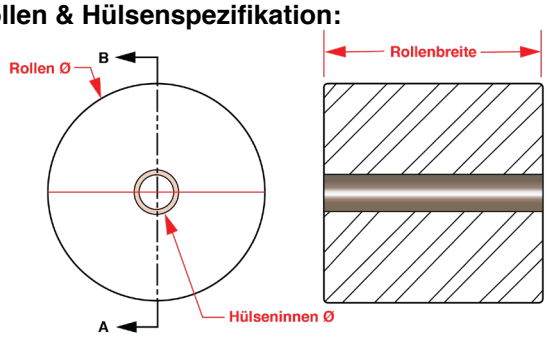

Maßeinheit: Inch ☐ Metrisch ☐
Max. Rollengewicht: _____ **Min. Rollengewicht:** _____
Max. Rollenbreite: _____ **Min. Rollenbreite:** _____
Max. Rollen Ø: _____ **Min Rollen Ø:** _____
Material: _____
Hülsengröße: _____ **Hülsenmaterial:** _____

Aufnahmedorn Optionen:

- Automatische Rückstellung ☐
- Pneumatische Rückstellung ☐
- Manuelle Rückstellung ☐
- Easy Glide Rollen ☐
- Stoßfängernase ☐
- Sonderlänge ☐
- Wellen Verbindung ☐
- Kein Standard Greifer ☐
- Hülsenstopp ☐

Maschinen Optionen:

- Seitenverstellung ☐
- Kamerasystem ☐
- Hebe Funktion ☐
- Rollenschieber ☐
- Ersatz Akku ☐
- Ladestation ☐
- Präzisionsausrichtung ☐
- Bodenbremsen ☐
- Ersatzdornhalter ☐

Anwendung beschreiben / Grund für die Anfrage:

Neuer Prozess ☐ Ersatz für Vorhandenes ☐
Personenschaden ☐ Sicherheitsbestimmungen ☐
Produktivität erhöhen ☐
Nutzungszyklen / Stunden: _____ **Schichten:** _____
Fotos / Videos vorhanden ☐
Einschränkungen des Arbeitsplatzes / Umgebung?
Beschreibung:

Betriebsanforderungen:

Elektrisch ☐ _____ VAC x _____ HZ x _____ Phasen Freiraum: _____
Druckluft ☐ _____ Bar

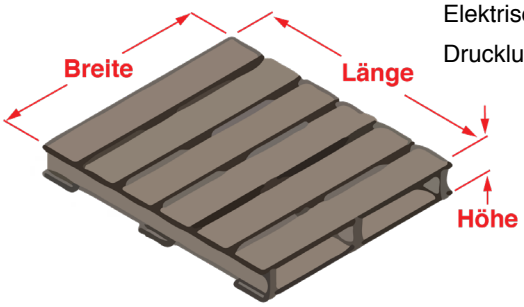

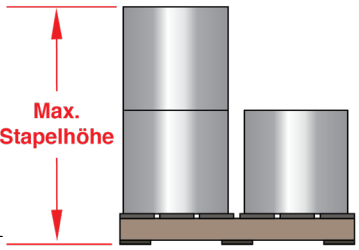

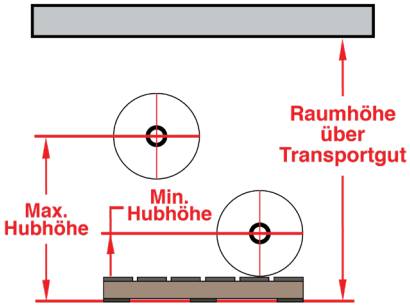

Palettenbreite: _____ Länge: _____ Höhe: _____
Zugang Voll ☐ 4 Seiten & Ecken
Eingeschränkt ☐ _____ Seiten Rollen-Ebenen: _____ Stapelhöhe: _____ Min. Hub: _____ Max Hub: _____